Lace Barra Curva

by Yonoh

Calma, comodidad y ligereza. Sus volúmenes y cantos redondeados conseguidos por rotomoldeo, hacen de ella una colección amable y atractiva. Una combinación perfecta de materiales. Textil, que aporta confort y diseño, junto al metal, que reduce la cantidad de polietileno y equilibra el peso visual de sus piezas.

Calm, comfort and lightness. The volumes and rounded edges are achieved by rotational moulding, makings this collection both friendly and attractive. A perfect blend of materials. Textiles provide comfort and design alongside the metal, reducing the amount of polyethylene used and balancing the visual impact of the pieces.

Detalles técnicos Technical details

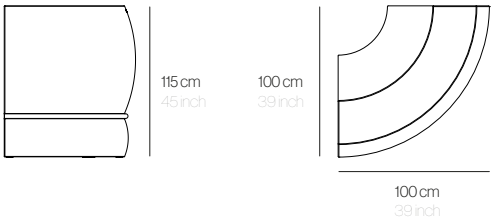

MATERIAL	Polietileno Acero Inoxidable	MATERIAL	Polyethylene Stainless Steel
PESO	31 Kg	WEIGHT	68 lbs
UD. POR CAJA	1	U. PER BOX	1

Acabados Finishes

POLIETILENO POLYETHYLENE

BÁSICO
Resina de polietileno acabado mate

BASIC
Polyethylene matte finished

LACADO
Resina de polietileno lacado brillo

LACQUERED
Polyethylene lacquered finished

ACERO INOXIDABLE STAINLESS STEEL

LACADO
Acero Inoxidable lacado

LACQUERED
Lacquered Stainless Steel

Blanco
White

Crema
Cream

Chocolate
Chocolate

Negro
Black

Acabados retroiluminado Backlit finishes

ACERO INOXIDABLE STAINLESS STEEL

LACADO
Acero Inoxidable lacado

LACQUERED
Lacquered Stainless Steel

Blanco
White

Crema
Cream

Chocolate
Chocolate

Negro
Black

POLIETILENO POLYETHYLENE

BÁSICO
Resina de polietileno acabado natural

BASIC
Polyethylene natural finish

Natural
Natural

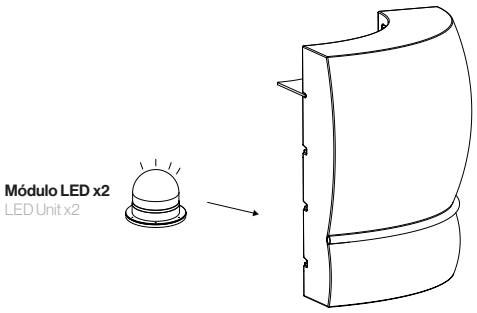

LED BLANCO
AUTONOMIA: 8h
TIEMPO DE CARGA: 4-6h
BATERIA: Integrada
MANDO A DISTANCIA

WHITE LED
AUTONOMY: 8h
CHARGE TIME: 4-6h
BATTERY: Embedded
REMOTE CONTROL